Технические характеристики продукта

Спецификации



Миниатюрное реле, 12 A, 2 CO, с LED, с блокируемой тестовой кнопкой, 230VAC

RXM2AB2P7

Основные характеристики

Серия	Электромеханическое реле Harmony
Название серии	RXM series
Тип продукта	Втычное реле
Тип релейной защиты	Miniature relay
Тип контактов	2 переключающ.
Светодиодный индикатор состояния	C
Тип управления	Блокируемая тестовая кнопка
[Uc] напряжение цепи управления	230 В пер. ток 50/60 Гц
[Ithe] условный тепловой ток в закрытом корпус	12 A
непрерывный выходной ток	10 A

Дополнительные характеристики

[Up] номинальное импульсное выдерживаемое на	4 кВ в течение 1,2/50 мкс
[Ie] номинальный рабочий ток	12 A в 28 V (Постоянного тока) нет в соответствии с IEC 12 A в 250 В (AC) нет в соответствии с IEC 6 A в 28 V (Постоянного тока) Н.З. в соответствии с IEC 6 A в 250 В (AC) Н.З. в соответствии с IEC 12 A в 28 V (Постоянного тока) в соответствии с UL 12 A в 277 В (AC) в соответствии с UL
минимальная коммутационная способность	170 mW в 10 мА, 17 В
электрическая износостойкость	100000 циклы для резистивные нагрузка
средн. потребление в В·А	1,2 в 60 Гц
пределы номинального рабочего напряжения	184...253 V Переменный ток
[Ui] номинальное напряжение изоляции	250 В в соответствии с IEC 300 В в соответствии с CSA 300 В в соответствии с UL
средн. потребление	1,2 В·А в 60 Гц
макс. коммутируемое напряжение	250 В в соответствии с IEC
порог напряжения отпускания	>= 0,15 Uc
ток нагрузки	12 A в 250 В Переменный ток 12 A в 28 V Постоянный ток
время работы	20 мс
макс. коммутационная способность	3000 В·А/336 Вт
среднее сопротивление	15000 Ом в 20 °C +/- 15 %
Механическая износостойкость	10000000 циклы

Отказ от ответственности: Данный документ не отменяет необходимости определения пригодности этих продуктов для конкретных задач и их надежности в этих областях применения и не может служить для такого определения.

данные о безопасности и надежности	B10d = 100000
рабочая частота	<= 1200 циклов/час под нагрузкой <= 18000 циклов/час холостой ход
коэффициент использования	20 %
общая высота **CAD**	82,8 мм
общая высота **CAD**	80,35 мм
время сброса	20 мс
электрическая прочность изоляции	1300 В Переменный ток между контактами с микровыключение изоляция 2000 В Переменный ток между катушкой и контактом с стандартная изоляция изоляция 2000 В Переменный ток между полюсами с стандартная изоляция изоляция
Код совместимости	RXM
категория защиты	RT I
Степень загрязнения	3
Рабочее положение	Любое положение
уровни тестирования	Уровень A групповая установка
Комплектация изделия	Изделие в сборе
Материал контактов	AgNi
форма вывода	Flat (faston type)
Вес нетто	0,037 кг

Условия эксплуатации

рабочая температура окружающей среды	-40…55 °C
Степень защиты **IP**	IP40 conforming to IEC 60529
Стандарты	МЭК 61810-1 UL 508 CSA C22.2 № 14
Сертификаты	UL Lloyd's CE CSA ГОСТ IECEE CB Scheme
Температура окружающей среды при хранении	-40…85 °C
Виброустойчивость	3 gn, амплитуда = +/- 1 mm (f = 10…150 Гц)5 циклов в работе 5 gn, амплитуда = +/- 1 mm (f = 10…150 Гц)5 циклов в нерабочем состоянии
ударопрочность	10 gn для в рабочем режиме 30 gn для неработающий

Тип упаковки

Unit Type of Package 1	PCE
Кол-во едениц в упаковке	1
Package 1 Height	2,6 см
Package 1 Width	2,0 см
Package 1 Length	5,0 см
Вес упаковки	35,0 г
Unit Type of Package 2	BB1

Number of Units in Package 2	10
Package 2 Height	3,0 см
Package 2 Width	10,2 см
Package 2 Length	12,5 см
Package 2 Weight	386,0 г
Unit Type of Package 3	S02
Number of Units in Package 3	240
Package 3 Height	15,0 см
Package 3 Width	30,0 см
Package 3 Length	40,0 см
Package 3 Weight	9,734 кг

Гарантия на оборудование

Гарантия (в месяцах)	18

Environmental Data

Компания Schneider Electric стремится достичь нулевого энергетического баланса к 2050 году посредством партнерств в цепочке поставок, использования материалов с меньшим воздействием и цикличности с помощью нашей постоянной кампании "Use Better, Use Longer, Use Again", направленной на увеличение срока службы продукции и возможности ее повторной переработки.

Объяснение данных об окружающей среде >

Как мы оцениваем устойчивость продукта >

Воздействие на окружающую среду

Total lifecycle Carbon footprint	**23 kg CO2 eq.**
Carbon footprint of the manufacturing phase [A1 to A3]	**0.3 kg CO2 eq.**
Carbon footprint of the distribution phase [A4]	**0 kg CO2 eq.**
Carbon footprint of the installation phase [A5]	**0 kg CO2 eq.**
Carbon footprint of the use phase [B2, B3, B4, B6]	**23 kg CO2 eq.**
Carbon footprint of the end-of-life phase [C1 to C4]	**0 kg CO2 eq.**
Экологическая отчетнсть	Экологический профиль продукта

Use Better

Материалы и упаковка

Упаковка с картонной переработкой	Да
Упаковка без пластика	Да
Директива EC RoHS	Соответствует
Регулирование REACh	Содержание особо опасных веществ не превышает пороговую величину

Use Again

Повторная сборка и повторное производство

Профиль кругооборота	Информация о конце срока службы
Возврат	Нет

Dimensions Drawings

Dimensions

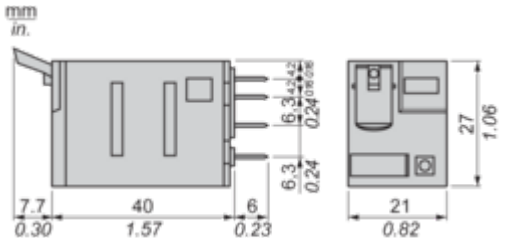

Pin Side View

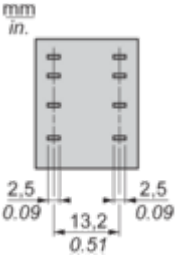

Connections and Schema

Wiring Diagram

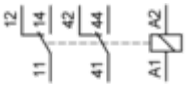

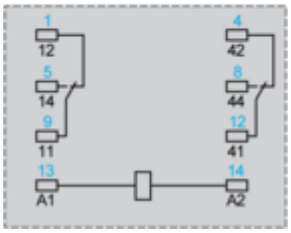

Symbols shown in blue correspond to Nema marking.

Performance Curves

Electrical Durability of Contacts

Durability (inductive load) = durability (resistive load) x reduction coefficient.
Resistive AC load

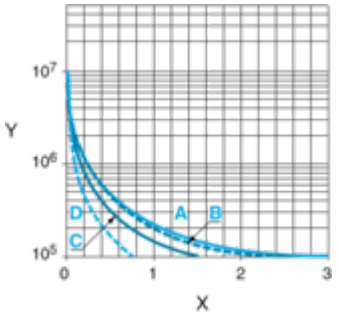

X Switching capacity (kVA)
Y Durability (Number of operating cycles)
A RXM2AB•••
B RXM3AB•••
C RXM4AB•••
D RXM4GB•••

Reduction coefficient for inductive AC load (depending on power factor cos ϕ)

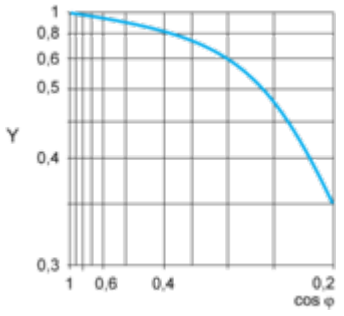

Y Reduction coefficient (A)

Maximum switching capacity on resistive DC load

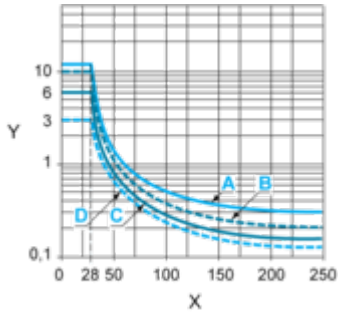

X Voltage DC
Y Current DC
A RXM2AB•••
B RXM3AB•••
C RXM4AB•••
D RXM4GB•••
Note : These are typical curves, actual durability depends on load, environment, duty cycle, etc.
For inductive load, to increase relay life cycles, please add a proper load protection circuit (eg: RC protection/Varistor/free Wheeling diode -DC load only-).
For low level loads (below 10mA), we recommend to use RXM*GB series with bifurcated contacts relays instead.

Coil Operating Range

AC Coil Voltage VS Operating Temperature under continuous duty

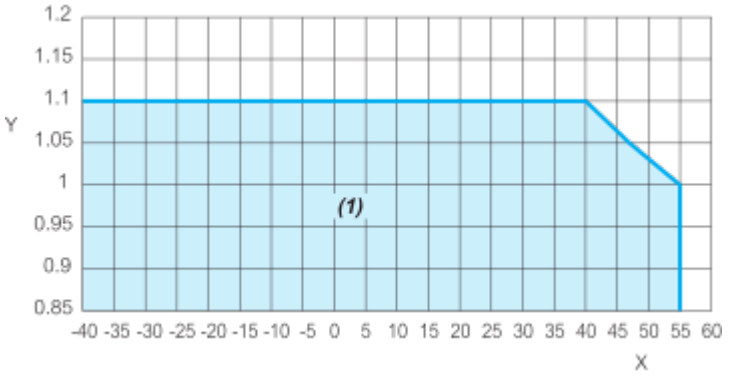

X : Operating Temperature (°C)
Y : AC Coil Voltage (U/Uc)
(1) : Permitted operating range area

Image of product / Alternate images

Alternative



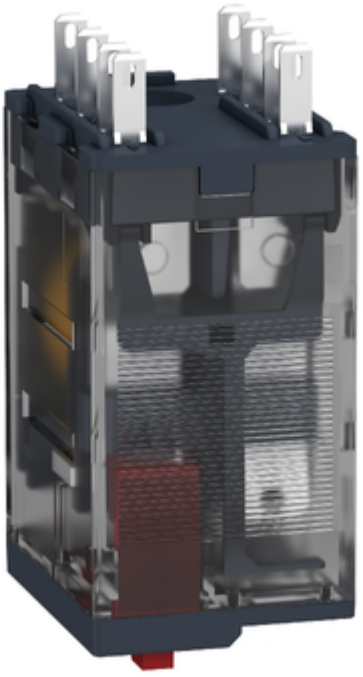


1
4
5
8
9
12
13
14

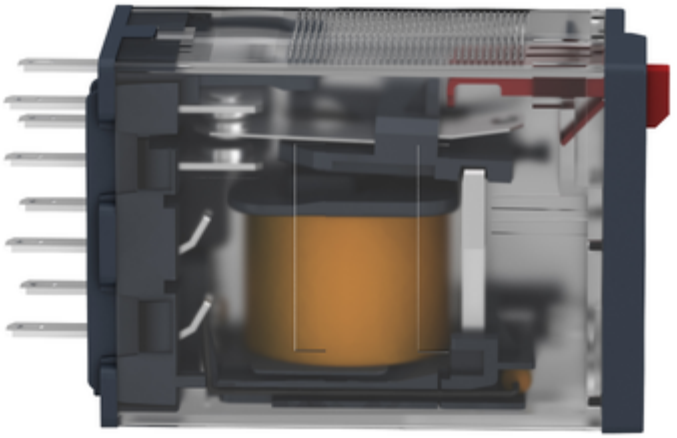

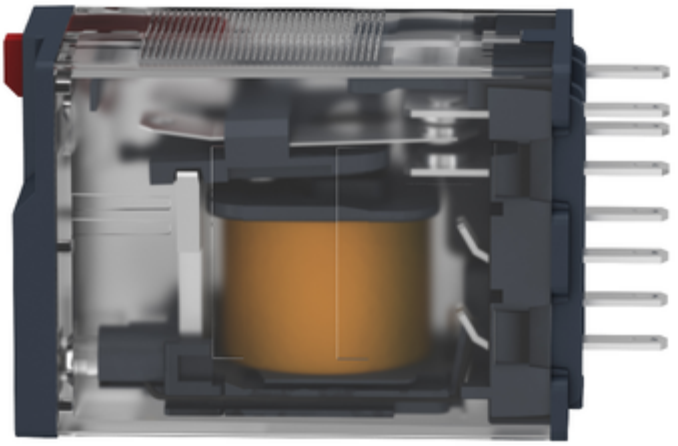

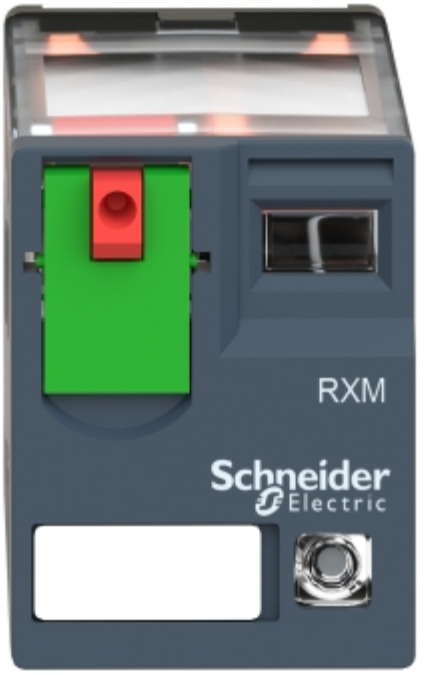
RXM
Schneider
Electric