Технические характеристики продукта

Спецификации



Контактор D 3P, 18A,НО+НЗ, 24В,ограничитель

LC1D18BD

Основные характеристики

Серия	TeSys Deca Advanced
Тип продукта	Контактор
Краткое название устройства	LC1D
Применение контактора	Управление электродвигателем Активная нагрузка
Категория применения	AC-3 AC-3e AC-1 AC-4
Описание полюсов	3P
[Ue] номинальное рабочее напряжение	Силовая цепь: <= 690 V Переменный ток 25...400 Hz Силовая цепь: <= 300 В Постоянный ток
[Ie] номинальный рабочий ток	18 A (at <60 °C) at <= 440 В Переменный ток AC-3 for Силовая цепь 32 A (at <60 °C) at <= 440 В Переменный ток AC-1 for Силовая цепь 18 A (at <60 °C) at <= 440 В Переменный ток AC-3e for Силовая цепь
[Uc] control circuit voltage	24 В Постоянный ток

Дополнительные характеристики

Мощность двигателя, кВт	4 кВт at 220/230 В Переменный ток 50/60 Гц (AC-3) 7,5 кВт at 380/400 V Переменный ток 50/60 Гц (AC-3) 9 кВт at 415/440 V Переменный ток 50/60 Гц (AC-3) 10 кВт at 500 В Переменный ток 50/60 Гц (AC-3) 10 кВт at 660/690 В Переменный ток 50/60 Гц (AC-3) 4 кВт at 220/230 В Переменный ток 50/60 Гц (AC-3e) 7,5 кВт at 380/400 V Переменный ток 50/60 Гц (AC-3e) 9 кВт at 415/440 V Переменный ток 50/60 Гц (AC-3e) 10 кВт at 500 В Переменный ток 50/60 Гц (AC-3e) 10 кВт at 660/690 В Переменный ток 50/60 Гц (AC-3e) 4 кВт at 400 В Переменный ток 50/60 Гц (AC-4)
Мощность двигателя, л.с.	1 лс at 115 V Переменный ток 50/60 Гц for 1 фаза motors 3 лс at 230/240 V Переменный ток 50/60 Гц for 1 фаза motors 5 лс at 200/208 V Переменный ток 50/60 Гц for 3 фазы motors 5 лс at 230/240 V Переменный ток 50/60 Гц for 3 фазы motors 10 лс at 460/480 V Переменный ток 50/60 Гц for 3 фазы motors 15 лс at 575/600 V Переменный ток 50/60 Гц for 3 фазы motors
Код совместимости	LC1D
Конфигурация главных контактов	3 Н.О.
Защитная крышка	C
[Ith] условный тепловой ток на открытом возду	10 A (at 60 °C) for цепь сигнализации 32 A (at 60 °C) for Силовая цепь
Номинальная включающая способность **Irms**	140 A Переменный ток for цепь сигнализации conforming to IEC 60947-5-1 250 A Постоянный ток for цепь сигнализации conforming to IEC 60947-5-1 300 A at 440 В for Силовая цепь conforming to ГОСТ IEC 60947
Номинальная отключающая способность	300 A at 440 В for Силовая цепь conforming to ГОСТ IEC 60947

Отказ от ответственности: Данный документ не отменяет необходимости определения пригодности этих продуктов для конкретных задач и их надежности в этих областях применения и не может служить для такого определения.

[Icw] номинальный кратковременно допустимый ток	145 A 40 °C - 10 c for Силовая цепь 240 A 40 °C - 1 c for Силовая цепь 40 A 40 °C - 10 мин for Силовая цепь 84 A 40 °C - 1 мин for Силовая цепь 100 A - 1 c for цепь сигнализации 120 A - 500 мс for цепь сигнализации 140 A - 100 мс for цепь сигнализации
Соответствующий номинал предохранителя	10 A gG for цепь сигнализации conforming to IEC 60947-5-1 50 A gG at <= 690 V coordination тип 1 for Силовая цепь 35 A gG at <= 690 V coordination тип 2 for Силовая цепь
Среднее полное сопротивление	2,5 мОм - Ith 32 A 50 Гц for Силовая цепь
Мощность, рассеиваемая одним полюсом	2,5 Вт AC-1 0,8 Вт AC-3 0,8 Вт AC-3e
[Ui] номинальное напряжение изоляции	Силовая цепь: 690 В в соответствии с IEC 60947-4-1 Силовая цепь: 600 В CSA сертифицированный Силовая цепь: 600 В UL сертифицированный Цепь сигнализации: 690 В в соответствии с IEC 60947-1 Цепь сигнализации: 600 В CSA сертифицированный Цепь сигнализации: 600 В UL сертифицированный
Категория перенапряжения	III
Степень загрязнения	3
[Up] номинальное импульсное выдерживаемое на	6 кВ в соответствии с ГОСТ IEC 60947
Безопасный уровень надежности	B10d = 1369863 циклы контактор с номинальной нагрузкой в соответствии с EN/ISO 13849-1 B10d = 20000000 циклы контактор с механической нагрузкой в соответствии с EN/ISO 13849-1
Механическая износостойкость	30 млн. циклов
Электрическая износостойкость	1,65 млн. циклов 18 A AC-3 при Ue <= 440 В 1 млн. циклов 32 A AC-1 при Ue <= 440 В 1,65 млн. циклов 18 A AC-3e при Ue <= 440 В
Тип цепи управления	Постоянный ток стандартный
Технология использования катушек	Со встроенным устройством подавления помех
пределы напряжения цепи управления	0,1...0,25 Uc (-40…70 °C):отпускание Постоянный ток 0,7...1,25 Uc (-40…60 °C):находится в состоянии работы Постоянный ток 1...1.25 Uc (60…70 °C):находится в состоянии работы Постоянный ток
Пусковая мощность, Вт	5,4 Вт 20 °C)
Потребляемая мощность при удержании, Вт	5,4 Вт в 20 °C
время работы	63 ±15 % ms включение 20 ±20 % ms отключение
Постоянная времени	28 мс
Maximum operating rate	3600 цикл/ч at 60 °C

Соединения – клеммы	Цепь управления: винтовой зажим 1 1…4 мм² - cable stiffness: гибкий Без наконечника Цепь управления: винтовой зажим 2 1…4 мм² - cable stiffness: гибкий Без наконечника Цепь управления: винтовой зажим 1 1…4 мм² - cable stiffness: гибкий С кабельным наконечником Цепь управления: винтовой зажим 2 1…2,5 мм² - cable stiffness: гибкий С кабельным наконечником Цепь управления: винтовой зажим 1 1…4 мм² - cable stiffness: жесткий кабель Без наконечника Цепь управления: винтовой зажим 2 1…4 мм² - cable stiffness: жесткий кабель Без наконечника Силовая цепь: винтовой зажим 1 1,5…6 мм² - cable stiffness: гибкий Без наконечника Силовая цепь: винтовой зажим 2 1,5…6 мм² - cable stiffness: гибкий Без наконечника Силовая цепь: винтовой зажим 1 1…6 мм² - cable stiffness: гибкий С кабельным наконечником Силовая цепь: винтовой зажим 2 1…4 мм² - cable stiffness: гибкий С кабельным наконечником Силовая цепь: винтовой зажим 1 1,5…6 мм² - cable stiffness: жесткий кабель Без наконечника Силовая цепь: винтовой зажим 2 1,5…6 мм² - cable stiffness: жесткий кабель Без наконечника
Момент затяжки	Силовая цепь: 1,7 Н-м - винтовой зажим - с помощью отвертки плоск. Ø 6 мм Силовая цепь: 1,7 Н-м - винтовой зажим - с помощью отвертки Philips No 2 Цепь управления: 1,7 Н-м - винтовой зажим - с помощью отвертки плоск. Ø 6 мм Цепь управления: 1,7 Н-м - винтовой зажим - с помощью отвертки Philips No 2 Цепь управления: 1,7 Н-м - винтовой зажим - с помощью отвертки pozidriv No 2 Силовая цепь: 1,7 Н-м - винтовой зажим - с помощью отвертки pozidriv No 2
Вспомогательные контакты	1 Н.О. + 1 Н.З.
Тип вспом. контактов	тип механически связанный 1 Н.О. + 1 Н.З. в соответствии с IEC 60947-5-1 тип дублирующий контакт 1 Н.З. в соответствии с IEC 60947-4-1
Частота цепи сигнализации	25...400 Гц
Минимальное коммутируемое напряжение	17 В for цепь сигнализации
Минимальный коммутируемый ток	5 мА for цепь сигнализации
Сопротивление изоляции	> 10 МОм for цепь сигнализации
Время без перекрытия	1,5 мс при снятии напряжения между НЗ и НО контактом 1,5 мс при подаче напряжения между НЗ и НО контактом
Способ монтажа	Монтаж на панель Рейка

Условия эксплуатации

Стандарты	CSA C22.2 № 14 EN 60947-4-1 EN 60947-5-1 IEC 60947-4-1 IEC 60947-5-1 UL 60947-4-1 IEC 60335-1:Clause 30.2 IEC 60335-2-40:Annex JJ UL 60335-2-40:Annex JJ CSA C22.2 No 60947-4-1
Сертификаты	UL CCC CSA морское исполнение UKCA EAC CB Scheme
Степень защиты **IP**	IP20 лицевая панель в соответствии с IEC 60529
Защитное исполнение	TH в соответствии с МЭК 60068-2-30
условия эксплуатации	в соответствии с IACS E10 воздействие влажной жары в соответствии с IEC 60947-1 Annex Q category D воздействие влажной жары

допустимая температура воздуха вокруг устройства	-40…60 °C 60…70 °C с ухудшением рабочих характеристик
Рабочая высота	0...3000 м
Огнестойкость	850 °C в соответствии с IEC 60695-2-1
Огнестойкость	V1 в соответствии с UL 94
Механическая стойкость	Вибрации контактор разомкнут (2 g (ном.), 5...300 Гц) Вибрации контактор замкнут (4 g (ном.), 5...300 Гц) Удары контактор разомкнут (10 ГН в течении 11 мс) Удары контактор замкнут (15 ГН в течении 11 мс)
Высота	77 мм
Ширина	45 мм
Глубина	95 мм
Вес нетто	0,49 кг

Тип упаковки

Unit Type of Package 1	PCE
Кол-во едениц в упаковке	1
Package 1 Height	5,2 см
Package 1 Width	9,3 см
Package 1 Length	11,4 см
Вес упаковки	523 г
Unit Type of Package 2	S02
Number of Units in Package 2	15
Package 2 Height	15 см
Package 2 Width	30 см
Package 2 Length	40 см
Package 2 Weight	8,150 кг
Unit Type of Package 3	P06
Number of Units in Package 3	240
Package 3 Height	75,000 см
Package 3 Width	60,000 см
Package 3 Length	80,000 см
Package 3 Weight	140,400 кг

Гарантия на оборудование

Гарантия (в месяцах)	18

Environmental Data

Компания Schneider Electric стремится достичь нулевого энергетического баланса к 2050 году посредством партнерств в цепочке поставок, использования материалов с меньшим воздействием и цикличности с помощью нашей постоянной кампании "Use Better, Use Longer, Use Again", направленной на увеличение срока службы продукции и возможности ее повторной переработки.

Объяснение данных об окружающей среде >

Как мы оцениваем устойчивость продукта >

Воздействие на окружающую среду

Total lifecycle Carbon footprint	**39 kg CO2 eq.**
Carbon footprint of the manufacturing phase [A1 to A3]	**3 kg CO2 eq.**
Carbon footprint of the distribution phase [A4]	**0.1 kg CO2 eq.**
Carbon footprint of the installation phase [A5]	**0 kg CO2 eq.**
Carbon footprint of the use phase [B2, B3, B4, B6]	**35 kg CO2 eq.**
Carbon footprint of the end-of-life phase [C1 to C4]	**1 kg CO2 eq.**
Экологическая отчетнсть	Экологический профиль продукта

Use Better

Материалы и упаковка

Упаковка с картонной переработкой	Да
Упаковка без пластика	Да
Номер SCIP	**50ae7612-fd2e-41e4-a369-50d0dea6e592**
Директива EC RoHS	Соответствует Исключению
Регулирование REACh	Содержание особо опасных веществ превышает пороговую величину
не содержит ПВХ	Да

Use Again

Повторная сборка и повторное производство

Возможность повторной переработки, в %	**75**
Профиль кругооборота	Информация о конце срока службы
Возврат	Нет
Этикетка WEEE (ОЭЭО)	На территории Европейского Союза продукт подлежит обязательной утилизации согласно правилам и не должен попадать в мусорные контейнеры.

Dimensions Drawings

Dimensions

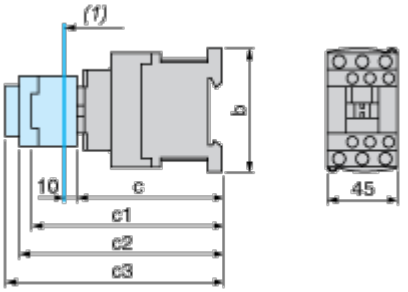

(1) Minimum electrical clearance

LC1		D09…D18	D093…D123	D099…D129
b		77	99	80
c	without cover or add-on blocks	93	93	93
	with cover, without add-on blocks	95	95	95
c1	with LAD N or C (2 or 4 contacts)	126	126	126
c2	with LA6 DK10	138	138	138
c3	with LAD T, R, S	146	146	146
	with LAD T, R, S and sealing cover	150	150	150

Connections and Schema

Wiring

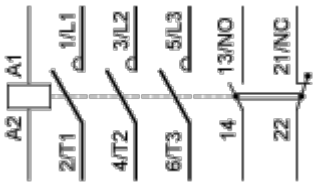

Image of product / Alternate images

Alternative



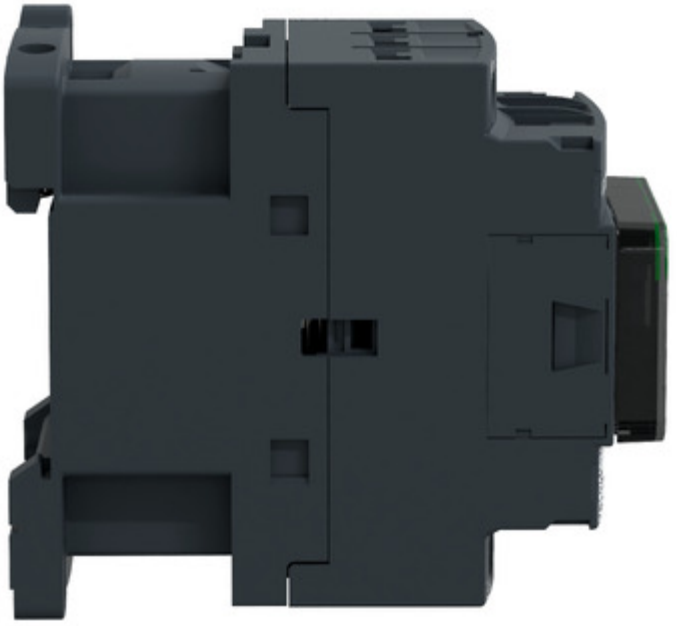

Технические характеристики продукта

LC1D18BD

