Технические характеристики продукта

Спецификации



Контактор D 3P, 9A,НО+НЗ,230В, 50/60ГЦ

LC1D09P7

Основные характеристики

Серия	TeSys Deca Advanced
Тип продукта	Контактор
Краткое название устройства	LC1D
Применение контактора	Активная нагрузка Управление электродвигателем
Категория применения	AC-3 AC-3e AC-1 AC-4
Описание полюсов	3P
[Ue] номинальное рабочее напряжение	Силовая цепь: <= 690 V Переменный ток 25...400 Hz Силовая цепь: <= 300 В Постоянный ток
[Ie] номинальный рабочий ток	9 A (at <60 °C) at <= 440 В Переменный ток AC-3 for Силовая цепь 25 A (at <60 °C) at <= 440 В Переменный ток AC-1 for Силовая цепь 9 A (at <60 °C) at <= 440 В Переменный ток AC-3e for Силовая цепь
[Uc] control circuit voltage	230 В Переменный ток 50/60 Гц

Дополнительные характеристики

Мощность двигателя, кВт	2,2 кВт at 220/230 В Переменный ток 50/60 Гц (AC-3) 4 кВт at 380/400 V Переменный ток 50/60 Гц (AC-3) 4 кВт at 415/440 V Переменный ток 50/60 Гц (AC-3) 5,5 кВт at 500 В Переменный ток 50/60 Гц (AC-3) 5,5 кВт at 660/690 В Переменный ток 50/60 Гц (AC-3) 2,2 кВт at 220/230 В Переменный ток 50/60 Гц (AC-3e) 4 кВт at 380/400 V Переменный ток 50/60 Гц (AC-3e) 4 кВт at 415/440 V Переменный ток 50/60 Гц (AC-3e) 5,5 кВт at 500 В Переменный ток 50/60 Гц (AC-3e) 5,5 кВт at 660/690 В Переменный ток 50/60 Гц (AC-3e) 2,2 кВт at 400 В Переменный ток 50/60 Гц (AC-4)
Мощность двигателя, л.с.	1 лс at 230/240 V Переменный ток 50/60 Гц for 1 фаза motors 2 лс at 200/208 V Переменный ток 50/60 Гц for 3 фазы motors 2 лс at 230/240 V Переменный ток 50/60 Гц for 3 фазы motors 5 лс at 460/480 V Переменный ток 50/60 Гц for 3 фазы motors 7,5 лс at 575/600 V Переменный ток 50/60 Гц for 3 фазы motors 0,33 лс at 115 V Переменный ток 50/60 Гц for 1 фаза motors
Код совместимости	LC1D
Конфигурация главных контактов	3 Н.О.
Защитная крышка	C
[Ith] условный тепловой ток на открытом возду	25 A (at 60 °C) for Силовая цепь 10 A (at 60 °C) for цепь сигнализации
Номинальная включающая способность **Irms**	250 A at 440 В for Силовая цепь conforming to ГОСТ IEC 60947 140 A Переменный ток for цепь сигнализации conforming to IEC 60947-5-1 250 A Постоянный ток for цепь сигнализации conforming to IEC 60947-5-1
Номинальная отключающая способность	250 A at 440 В for Силовая цепь conforming to ГОСТ IEC 60947

Отказ от ответственности: Данный документ не отменяет необходимости определения пригодности этих продуктов для конкретных задач и их надежности в этих областях применения и не может служить для такого определения.

[Icw] номинальный кратковременно допустимый ток	105 A 40 °C - 10 c for Силовая цепь 210 A 40 °C - 1 c for Силовая цепь 30 A 40 °C - 10 мин for Силовая цепь 61 A 40 °C - 1 мин for Силовая цепь 100 A - 1 c for цепь сигнализации 120 A - 500 мс for цепь сигнализации 140 A - 100 мс for цепь сигнализации
Соответствующий номинал предохранителя	10 A gG for цепь сигнализации conforming to IEC 60947-5-1 25 A gG at <= 690 V coordination тип 1 for Силовая цепь 20 A gG at <= 690 V coordination тип 2 for Силовая цепь
Среднее полное сопротивление	2,5 мОм - Ith 25 A 50 Гц for Силовая цепь
Мощность, рассеиваемая одним полюсом	1,56 Вт AC-1 0,2 Вт AC-3 0,2 Вт AC-3e
[Ui] номинальное напряжение изоляции	Силовая цепь: 690 В в соответствии с IEC 60947-4-1 Силовая цепь: 600 В CSA сертифицированный Силовая цепь: 600 В UL сертифицированный Цепь сигнализации: 690 В в соответствии с IEC 60947-1 Цепь сигнализации: 600 В CSA сертифицированный Цепь сигнализации: 600 В UL сертифицированный
Категория перенапряжения	III
Степень загрязнения	3
[Up] номинальное импульсное выдерживаемое на	6 кВ в соответствии с ГОСТ IEC 60947
Безопасный уровень надежности	B10d = 1369863 циклы контактор с номинальной нагрузкой в соответствии с EN/ISO 13849-1 B10d = 20000000 циклы контактор с механической нагрузкой в соответствии с EN/ISO 13849-1
Механическая износостойкость	15 млн. циклов
Электрическая износостойкость	0,6 млн. циклов 25 A AC-1 при Ue <= 440 В 2 млн. циклов 9 A AC-3 при Ue <= 440 В 2 млн. циклов 9 A AC-3e при Ue <= 440 В
Тип цепи управления	Пер. ток в 50/60 Гц стандартный
Технология использования катушек	Без встроенного модуля защиты от перегрузок
пределы напряжения цепи управления	0,3...0,6 Uc (-40…70 °C):отпускание Переменный ток 50/60 Гц 0,8...1,1 Uc (-40…60 °C):находится в состоянии работы Переменный ток 50 Гц 0,85...1,1 Uc (-40…60 °C):находится в состоянии работы Переменный ток 60 Гц 1...1.1 Uc (60…70 °C):находится в состоянии работы Переменный ток 50/60 Гц
Потребляемая мощность при срабатывании	70 В·А 60 Гц cos phi 0,75 (at 20 °C) 70 В·А 50 Гц cos phi 0,75 (at 20 °C)
Потребляемая мощность при удержании, В·А	7,5 В·А 60 Гц cos phi 0,3 (at 20 °C) 7 В·А 50 Гц cos phi 0,3 (at 20 °C)
Теплоотдача	2…3 Вт at 50/60 Гц
время работы	12...22 мс включение 4...19 мс отключение
Maximum operating rate	3600 цикл/ч at 60 °C

Соединения – клеммы	Силовая цепь: винтовой зажим 1 1…4 мм² - cable stiffness: гибкий Без наконечника Силовая цепь: винтовой зажим 2 1…4 мм² - cable stiffness: гибкий Без наконечника Силовая цепь: винтовой зажим 1 1…4 мм² - cable stiffness: гибкий С кабельным наконечником Силовая цепь: винтовой зажим 2 1…2,5 мм² - cable stiffness: гибкий С кабельным наконечником Силовая цепь: винтовой зажим 1 1…4 мм² - cable stiffness: жесткий кабель Без наконечника Силовая цепь: винтовой зажим 2 1…4 мм² - cable stiffness: жесткий кабель Без наконечника Цепь управления: винтовой зажим 1 1…4 мм² - cable stiffness: гибкий Без наконечника Цепь управления: винтовой зажим 2 1…4 мм² - cable stiffness: гибкий Без наконечника Цепь управления: винтовой зажим 1 1…4 мм² - cable stiffness: гибкий С кабельным наконечником Цепь управления: винтовой зажим 2 1…2,5 мм² - cable stiffness: гибкий С кабельным наконечником Цепь управления: винтовой зажим 1 1…4 мм² - cable stiffness: жесткий кабель Без наконечника Цепь управления: винтовой зажим 2 1…4 мм² - cable stiffness: жесткий кабель Без наконечника
Момент затяжки	Силовая цепь: 1,7 Н-м - винтовой зажим - с помощью отвертки плоск. Ø 6 мм Силовая цепь: 1,7 Н-м - винтовой зажим - с помощью отвертки Philips No 2 Цепь управления: 1,7 Н-м - винтовой зажим - с помощью отвертки плоск. Ø 6 мм Цепь управления: 1,7 Н-м - винтовой зажим - с помощью отвертки Philips No 2 Цепь управления: 1,7 Н-м - винтовой зажим - с помощью отвертки pozidriv No 2 Силовая цепь: 1,7 Н-м - винтовой зажим - с помощью отвертки pozidriv No 2
Вспомогательные контакты	1 Н.О. + 1 Н.З.
Тип вспом. контактов	тип механически связанный 1 Н.О. + 1 Н.З. в соответствии с IEC 60947-5-1 тип дублирующий контакт 1 Н.З. в соответствии с IEC 60947-4-1
Частота цепи сигнализации	25...400 Гц
Минимальное коммутируемое напряжение	17 В for цепь сигнализации
Минимальный коммутируемый ток	5 мА for цепь сигнализации
Сопротивление изоляции	> 10 МОм for цепь сигнализации
Время без перекрытия	1,5 мс при снятии напряжения между НЗ и НО контактом 1,5 мс при подаче напряжения между НЗ и НО контактом
Способ монтажа	Рейка Монтаж на панель

Условия эксплуатации

Стандарты	CSA C22.2 № 14 EN 60947-4-1 EN 60947-5-1 IEC 60947-4-1 IEC 60947-5-1 UL 60947-4-1 IEC 60335-1:Clause 30.2 IEC 60335-2-40:Annex JJ UL 60335-2-40:Annex JJ CSA C22.2 No 60947-4-1
Сертификаты	UL CCC CSA морское исполнение UKCA EAC CB Scheme
Степень защиты **IP**	IP20 лицевая панель в соответствии с IEC 60529
Защитное исполнение	TH в соответствии с МЭК 60068-2-30
условия эксплуатации	в соответствии с IACS E10 воздействие влажной жары в соответствии с IEC 60947-1 Annex Q category D воздействие влажной жары

допустимая температура воздуха вокруг устройства	-40…60 °C 60…70 °C с ухудшением рабочих характеристик
Рабочая высота	0...3000 м
Огнестойкость	850 °C в соответствии с IEC 60695-2-1
Огнестойкость	V1 в соответствии с UL 94
Механическая стойкость	Вибрации контактор разомкнут (2 g (ном.), 5...300 Гц) Вибрации контактор замкнут (4 g (ном.), 5...300 Гц) Удары контактор разомкнут (10 ГН в течении 11 мс) Удары контактор замкнут (15 ГН в течении 11 мс)
Высота	77 мм
Ширина	45 мм
Глубина	86 мм
Вес нетто	0,32 кг

Тип упаковки

Unit Type of Package 1	PCE
Кол-во едениц в упаковке	1
Package 1 Height	5,000 см
Package 1 Width	9,200 см
Package 1 Length	11,200 см
Вес упаковки	342,000 г
Unit Type of Package 2	S02
Number of Units in Package 2	20
Package 2 Height	15,000 см
Package 2 Width	30,000 см
Package 2 Length	40,000 см
Package 2 Weight	7,139 кг
Unit Type of Package 3	P06
Number of Units in Package 3	320
Package 3 Height	75,000 см
Package 3 Width	60,000 см
Package 3 Length	80,000 см
Package 3 Weight	125,520 кг

Гарантия на оборудование

Гарантия (в месяцах)	18

Environmental Data

Компания Schneider Electric стремится достичь нулевого энергетического баланса к 2050 году посредством партнерств в цепочке поставок, использования материалов с меньшим воздействием и цикличности с помощью нашей постоянной кампании "Use Better, Use Longer, Use Again", направленной на увеличение срока службы продукции и возможности ее повторной переработки.

Объяснение данных об окружающей среде >

Как мы оцениваем устойчивость продукта >

Воздействие на окружающую среду

Total lifecycle Carbon footprint	**23 kg CO2 eq.**
Carbon footprint of the manufacturing phase [A1 to A3]	**2 kg CO2 eq.**
Carbon footprint of the distribution phase [A4]	**0.2 kg CO2 eq.**
Carbon footprint of the installation phase [A5]	**0.1 kg CO2 eq.**
Carbon footprint of the use phase [B2, B3, B4, B6]	**21 kg CO2 eq.**
Carbon footprint of the end-of-life phase [C1 to C4]	**0.4 kg CO2 eq.**
Экологическая отчетнсть	Экологический профиль продукта

Use Better

Материалы и упаковка

Упаковка с картонной переработкой	Да
Упаковка без пластика	Да
Директива ЕС RoHS	Соответствует
Регулирование REACh	Содержание особо опасных веществ не превышает пороговую величину
Директива POP	Нет **POPs**
не содержит ПВХ	Да

Use Again

Повторная сборка и повторное производство

Возможность повторной переработки, в %	**66**
Профиль кругооборота	Информация о конце срока службы
Возврат	Нет
Этикетка WEEE (ОЭЭО)	На территории Европейского Союза продукт подлежит обязательной утилизации согласно правилам и не должен попадать в мусорные контейнеры.

Dimensions Drawings

Dimensions

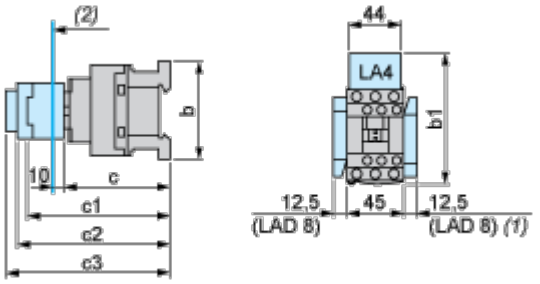

(1) Including LAD 4BB

(2) Minimum electrical clearance

LC1		D09…D18	D093…D123	D099…D129
b	without add-on blocks	77	99	80
b1	with LAD 4BB	94	107	95.5
	with LA4 D•2	110(1)	123(1)	111.5(1)
	with LA4 DF, DT	119(1)	132(1)	120.5(1)
	with LA4 DW, DL	126(1)	139(1)	127.5(1)
c	without cover or add-on blocks	84	84	84
	with cover, without add-on blocks	86	86	86
c1	with LAD N or C (2 or 4 contacts)	117	117	117
c2	with LA6 DK10, LAD 6K10	129	129	129
c3	with LAD T, R, S	137	137	137
	with LAD T, R, S and sealing cover	141	141	141
(1)	Including LAD 4BB.			

Connections and Schema

Wiring

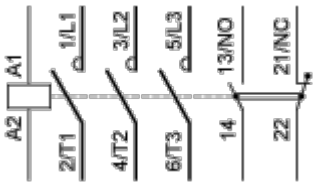

Image of product / Alternate images

Alternative

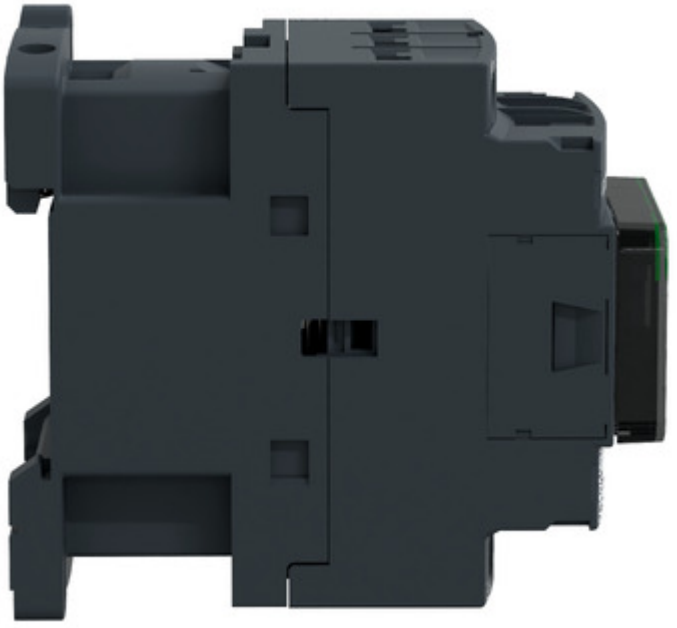

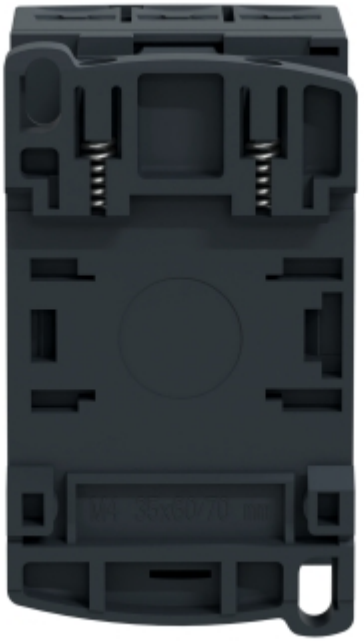

Технические характеристики продукта

LC1D09P7



